自立制御盤キャビネット・オプション
照明パネル　EX-FLA type　取扱説明書

このたびは、弊社製品をお買い上げいただき誠にありがとうございます。
ご使用の前に必ずこの説明書をよくお読みの上、正しくお使いください。
（この説明書は、必ず保管しておいてください。）

安全上のご注意

施工、使用（操作・保守・点検）の前に必ずこの説明書とその他の注意書きをすべて熟読し、正しくご使用ください。機器の知識、安全の情報そして注意事項のすべてについて習熟してからご使用ください。この説明書では、安全注意事項のランクを「警告」「注意」として区分してあります。

⚠警告	回避しないと、死亡または重傷を招くおそれがある危険な状況を示します。
⚠注意	回避しないと、軽傷または中程度の傷害を招くおそれがある危険な状況および物的損害のみの発生するおそれがある場合を示します。

なお、⚠注意 に記載した事項でも、状況によっては重大な結果に結びつく可能性があります。
いずれも重要な内容を記載していますので必ず守ってください。

- お守りいただく内容を次の図記号で区分しています。
  - ⚠ 気をつけていただく内容です。
  - ⃠ してはいけない内容です。
  - ❗ 実行しなければならない内容です。

■施工上のご注意

⚠警告

分解禁止	分解、改造をしないでください。 感電・火災の原因になります。	❗	電気工事は「電気設備技術基準」および「内線規程」を厳守し、必ず専用の電源回路としてください。故障、感電、けがの原因になります。
アースせよ	アース工事は電気設備の技術基準に従い、確実に行ってください。 アース線が不完全な場合、感電の原因となります。		組立作業はキャビネットの転倒防止の処置をしてから行ってください。
❗	電気工事（取付、施工）は有資格者が行ってください。 故障、感電、けがの原因になります。		電源線接続の際は、接続の方法に従って確実に行ってください。接続不良による発熱・焼損・火災の原因となります。

⚠注意

❗	使用するねじは指定されたものを使用してください。 取付けに際して、ねじを適正締付 トルクにて締付けてください。ねじの締付けが不十分な場合、落下・破損の原因になります。また、締付け過ぎの場合は、ねじ山を破損するおそれがあります。	❗	取付後に必ずリミットスイッチの動作確認を行ってください。 スイッチ機能の不備や、機器の破損のおそれがあります。

ねじの呼び	適正締付トルク N・m
M4	1.5～2.5
M6	3.0～4.4

■使用上のご注意

⚠警告

感電注意	配線作業および保守点検時は必ず電源を OFF にし、電源の供給を止めてください。感電のおそれがあります。	❗	次のような場所で使用しないでください。 故障・感電・火災などの原因になります。 ・高温、高湿となる場所　・腐食性ガスのある場所 ・可燃性ガスのある場所　・振動、衝撃のある場所 ・塵埃やオイルミストが多い場所 ・ノイズ、電界、磁界の強い場所 ・水滴のかかる場所
⃠	定格電圧を超えた条件下で施工しないでください。発熱・焼損・火災の原因になります。		

■各部の名称

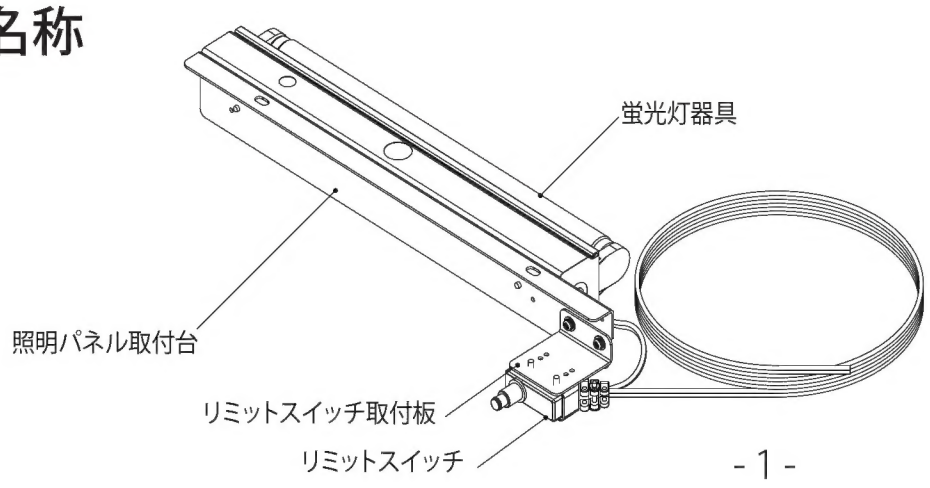

●付属品

名称	数量
なべ小ねじM6×12	2 コ
取扱説明書（本紙）	1 部

■仕様

●取付適用製品

E,OE シリーズ

E-A(-N)、EL-ROA、EL-LOA、EL-BOA、EM-A、E-LA、E-LSA、OE-A、OEM-A、OE-DA、OE-LA、OE-LDA

SE,SOE シリーズ

SE、SOE、SOEM

10W タイプ

品名記号	製品質量 kg	定格
EX-105FLA	1.0	AC100V 50Hz 10W
EX-106FLA	〃	AC100V 60Hz 10W
EX-205FLA	〃	AC200V 50Hz 10W
EX-206FLA	〃	AC200V 60Hz 10W

20W タイプ

品名記号	製品質量 kg	定格
EX-1052FLA	1.5	AC100V 50Hz 20W
EX-1062FLA	〃	AC100V 60Hz 20W
EX-2052FLA	〃	AC200V 50Hz 20W
EX-2062FLA	〃	AC200V 60Hz 20W

■電気回路図

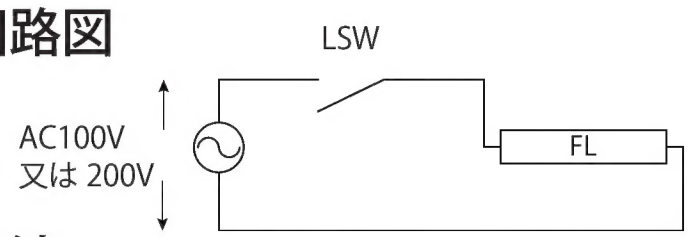

■取付方法

製品出荷時にはリミットスイッチはⒶの位置、リミットスイッチ取付板はⒺの位置に取付けてあります。

対象製品により、リミットスイッチ、リミットスイッチ取付台、照明パネル取付台の取付位置が異なります。取付位置については、下表を参照してください。

1. リミットスイッチをリミットスイッチ取付板に、なべ小ねじ M4×28 にて固定してください。
2. リミットスイッチ取付板を照明パネル取付台に、なべ小ねじ M4×10 にて固定してください。
3. 照明パネル取付台をキャビネット本体の取付用ナットにナット付属ねじにて固定してください。

   SOE はキャビネット本体の照明パネル取付金具に付属のなべ小ねじ M6×12 にて固定してください。

ご注意　20W仕様の製品については、ヨコ 700mm 以下のキャビネットには取付ができません。

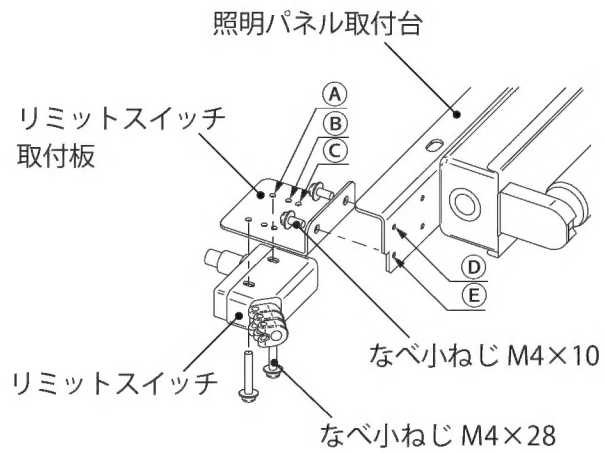

●取付位置

対象製品	タテ 1200mm 以下のキャビネット			タテ 1400mm 以上のキャビネット		
	リミットスイッチ	リミットスイッチ取付台	照明パネル取付台	リミットスイッチ	リミットスイッチ取付台	照明パネル取付台
E-A OE-A	Ⓒ	Ⓓ	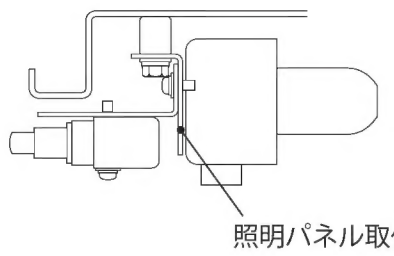	Ⓑ	Ⓔ	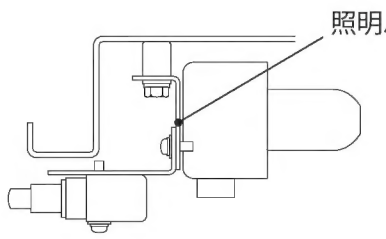
SE				Ⓐ	Ⓔ	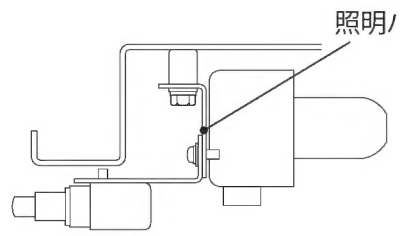
SOE	Ⓒ	Ⓓ	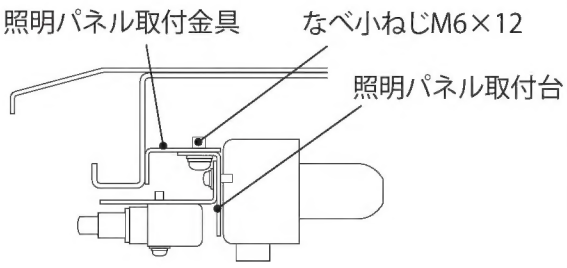	Ⓐ	Ⓔ	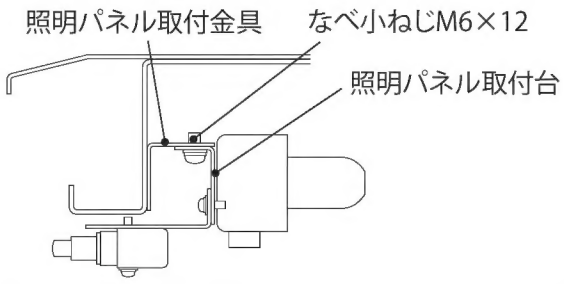

仕様など、お断りなしに変更することがありますのでご了承ください。
また、ご不明な点がありましたら弊社お客様相談室にお問合わせください。
この説明書の内容は 2015 年 8 月現在のものです。

B905905920
SK-214D

NITO 日東工業株式会社

© NITTO KOGYO CORPORATION

〒480-1189 愛知県長久手市蟹原2201番地
お客様相談室／TEL（0561）64-0152
http://www.nito.co.jp